каталог

Дверные доводчики

производство
и оптовая
продажа

НОРА-М®
дверная фурнитура и замки

Дверные доводчики
торговой марки

НОРА-М®

Универсальные дверные доводчики «НОРА-М» предназначены для установки на все типы дверей весом до 160 килограмм.

Доводчики «НОРА-М» сконструированы по принципу максимальной безопасности и работоспособности, и изготовлены с учетом особенности эксплуатации в российских условиях.

Ресурс работы – до 1 250 000 циклов. По показателям наработки гидравлические доводчики соответствуют российским и европейским стандартам качества ГОСТ 5091-78, ГОСТ 56177-2014, EN1154.

Гарантия от производителя - до 7 лет.

- **гидравлические доводчики сертифицированы в соответствии с российскими ГОСТ;**
- **работоспособность при t˚до -45˚С;**
- **рекомендованы для установки на противопожарные двери;**
- **доводчики 2S F, 3S F бол., 510 F, 530 F, 410 F, 430 F, 740 DA рекомендованы для установки на двери учреждений для людей с ограниченными возможностями, в том числе в рамках государственной программы «Доступная среда».**

- ✓ 3 этапа контроля качества
- ✓ Собственное производство
- ✓ Соответствие российским ГОСТ и европейским стандартам качества
- ✓ Гарантия до 7 лет на все модели

СИСТЕМА СЕРТИФИКАЦИИ ГОСТ Р
ФЕДЕРАЛЬНОЕ АГЕНТСТВО ПО ТЕХНИЧЕСКОМУ РЕГУЛИРОВАНИЮ И МЕТРОЛОГИИ
СЕРТИФИКАТ СООТВЕТСТВИЯ
№ 0190127

Сертификат соответствия ГОСТ

СДСПБ
Системы добровольной сертификации в области пожарной безопасности «Прибор-Эксперт»
СЕРТИФИКАТ СООТВЕТСТВИЯ

Сертификат соответствия в области пожарной безопасности

Дверные доводчики
торговой марки

СНОРА-М®

СОДЕРЖАНИЕ

Серия ISPARUS	Вес двери	Страница
410	от 15 до 60 кг	2
410 F	от 15 до 60 кг	2
420	от 40 до 90 кг	2
430	от 50 до 110 кг	4
430 F	от 50 до 110 кг	4
430 Slider	от 40 до 100 кг	4
440	от 80 до 140 кг	6
440 Slider	от 70 до 130 кг	6
Серия Urbanization		
510	от 15 до 60 кг	6
510 F	от 15 до 60 кг	8
520	от 25 до 70 кг	8
530	от 50 до 90 кг	8
530 F	от 50 до 90 кг	10
540	от 80 до 120 кг	10
550	от 120 до 160 кг	10
Серия S		
2S	от 25 до 50 кг	12
2S F	от 25 до 50 кг	12
3S мал.	от 50 до 80 кг	12
3S бол.	от 50 до 80 кг	14
3S F	от 50 до 80 кг	14
3S Slider	от 40 до 70 кг	14
4S	от 80 до 120 кг	16
4S Slider	от 70 до 110 кг	16
5S	от 120 до 160 кг	16
Серия ST		
4ST	от 25 до 120 кг	18
Серия DA		
740 DA	от 60 до 110 кг	18
Серия 800		
820 Slider	от 25 до 70 кг	20
830 Slider	от 25 до 80 кг	20
8ST Slider	от 25 до 100 кг	20
		22

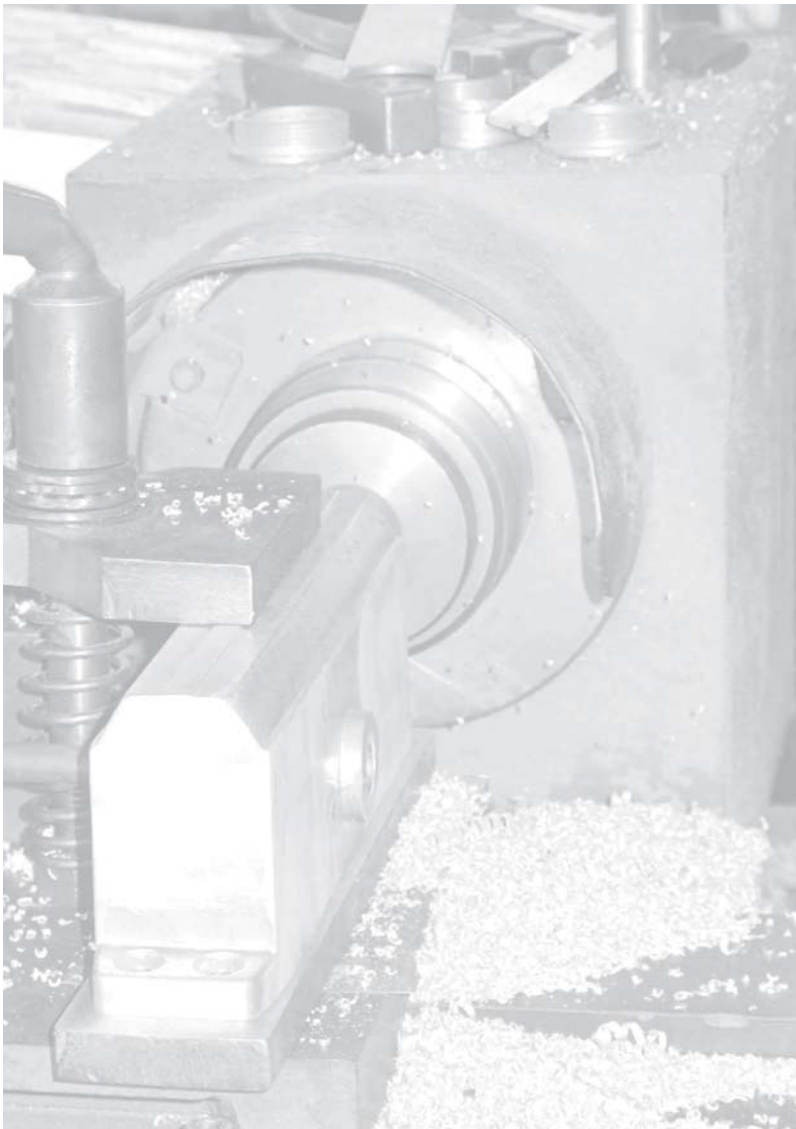

Серия ISPARUS

410

от 15 до 60 кг

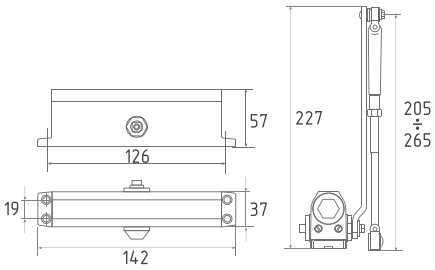

белый серый серебро графит чёрный коричневый золото

Морозостойкий доводчик для дверей весом от 15 до 60 кг
Сертифицирован по ГОСТ Р 56177-2014, ГОСТ 538-214
Диапазон рабочей температуры от -45° до +60°

Циклы наработки: более 500 000
Класс доводчика: EN1-3
Гарантия: 3 года

410 F

фиксирует двери в открытом положении

от 15 до 60 кг

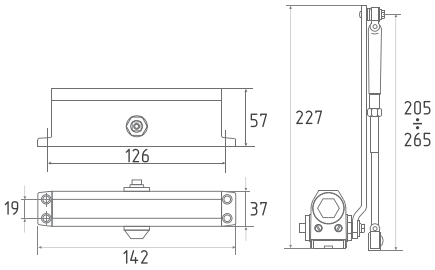

белый серый серебро графит чёрный коричневый золото

Морозостойкий доводчик для дверей весом от 15 до 60 кг
Сертифицирован по ГОСТ Р 56177-2014, ГОСТ 538-214
Диапазон рабочей температуры от -45° до +60°
Фиксирует двери в открытом положении

Циклы наработки: более 500 000
Класс доводчика: EN1-3
Гарантия: 3 года

420

от 40 до 90 кг

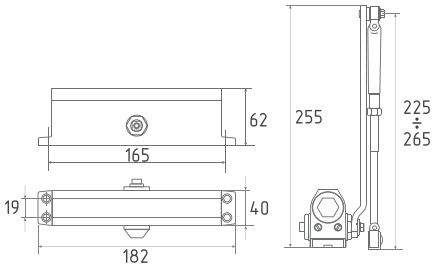

белый серый серебро графит чёрный коричневый золото

Морозостойкий доводчик для дверей весом от 40 до 90 кг
Сертифицирован по ГОСТ Р 56177-2014, ГОСТ 538-214
Диапазон рабочей температуры от -45° до +60°
Рекомендован для установки на противопожарные/технические двери

Циклы наработки: более 500 000
Класс доводчика: EN2-4
Гарантия: 3 года

Технические характеристики

Назначение	Для установки на деревянные, пластиковые и металлические двери
Тип установки	Универсальный, подходит для установки на двери левого и правого открытия
Вес двери	От 15 до 60 кг
Установка на противопожарные двери	Нет
Угол открытия двери	Зависит от места установки доводчика, подробнее см. в инструкции
Корпус	Силумин
Материал поршня, пружины и шестерни	Закаленная сталь
Температурный режим работы	От -45° до +60°С
Регулировка скорости закрывания	Регулируется двумя независимыми клапанами в диапазонах 1. Скорость закрывания 180°- 20° клапаном №1 2. Скорость дохлопа 180°- 20° клапаном №2

Назначение	Для установки на деревянные, пластиковые и металлические двери
Тип установки	Универсальный, подходит для установки на двери левого и правого открытия
Вес двери	От 15 до 60 кг
Установка на противопожарные двери	Согласно требованиям ГОСТ, доводчики с функцией фиксации не рекомендуется устанавливать на противопожарные двери
Угол открытия двери	Зависит от места установки доводчика, подробнее см. в инструкции
Корпус	Силумин
Материал поршня, пружины и шестерни	Закаленная сталь
Температурный режим работы	От -45° до +60°С
Регулировка скорости закрывания	Регулируется двумя независимыми клапанами в диапазонах 1. Скорость закрывания 180°- 20° клапаном №1 2. Скорость дохлопа 180°- 20° клапаном №2

Назначение	Для установки на деревянные, пластиковые и металлические двери
Тип установки	Универсальный, подходит для установки на двери левого и правого открытия
Вес двери	От 40 до 90 кг
Установка на противопожарные двери	Да
Угол открытия двери	Зависит от места установки доводчика, подробнее см. в инструкции
Корпус	Силумин
Материал поршня, пружины и шестерни	Закаленная сталь
Температурный режим работы	От -45° до +60°С
Регулировка скорости закрывания	Регулируется двумя независимыми клапанами в диапазонах 1. Скорость закрывания 180°- 20° клапаном №1 2. Скорость дохлопа 180°- 20° клапаном №2

Серия ISPARUS

430

от 50 до 110 кг

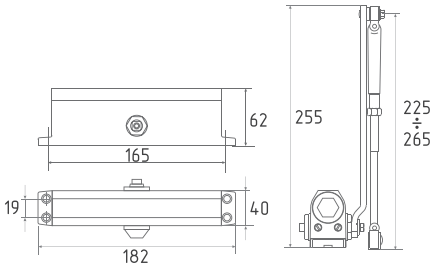

белый серый серебро графит чёрный коричневый золото

Морозостойкий доводчик для дверей весом от 50 до 110 кг
Сертифицирован по ГОСТ Р 56177-2014, ГОСТ 538-214
Диапазон рабочей температуры от -45° до +60°
Рекомендован для установки на противопожарные/технические двери

Циклы наработки: более 500 000
Класс доводчика: EN3-5
Гарантия: 3 года

430 F

фиксирует двери в открытом положении

от 50 до 110 кг

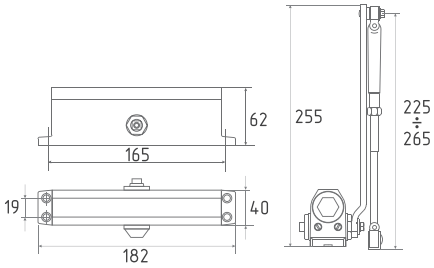

белый серый серебро графит чёрный коричневый золото

Морозостойкий доводчик для дверей весом от 50 до 110 кг
Сертифицирован по ГОСТ Р 56177-2014, ГОСТ 538-214
Диапазон рабочей температуры от -45° до +60°
Фиксирует двери в открытом положении

Циклы наработки: более 500 000
Класс доводчика: EN3-5
Гарантия: 3 года

430 Slider

со скользящей тягой

от 40 до 100 кг

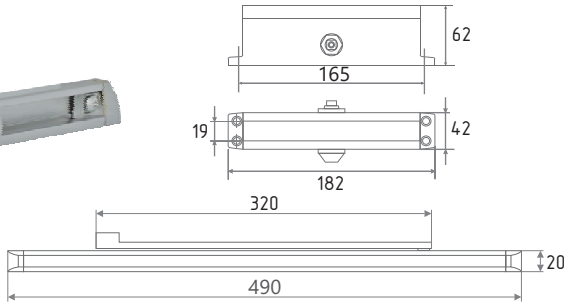

белый серый серебро графит коричневый

Морозостойкий доводчик для дверей весом от 40 до 100 кг
Сертифицирован по ГОСТ Р 56177-2014, ГОСТ 538-214
Диапазон рабочей температуры от -45° до +60°
Рекомендован для установки на противопожарные/технические двери

Класс доводчика: EN2-5
Гарантия: 3 года

Технические характеристики

Назначение	Для установки на деревянные, пластиковые и металлические двери
Тип установки	Универсальный, подходит для установки на двери левого и правого открытия
Вес двери	От 50 до 110 кг
Установка на противопожарные двери	Да
Угол открытия двери	Зависит от места установки доводчика, подробнее см. в инструкции
Корпус	Силумин
Материал поршня, пружины и шестерни	Закаленная сталь
Температурный режим работы	От -45° до +60°С
Регулировка скорости закрывания	Регулируется двумя независимыми клапанами в диапазонах 1. Скорость закрывания 180°- 20° клапаном №1 2. Скорость дохлопа 180°- 20° клапаном №2

Назначение	Для установки на деревянные, пластиковые и металлические двери
Тип установки	Универсальный, подходит для установки на двери левого и правого открытия
Вес двери	От 50 до 110 кг
Установка на противопожарные двери	Согласно требованиям ГОСТ, доводчики с функцией фиксации не рекомендуется устанавливать на противопожарные двери
Угол открытия двери	Зависит от места установки доводчика, подробнее см. в инструкции
Корпус	Силумин
Материал поршня, пружины и шестерни	Закаленная сталь
Температурный режим работы	От -45° до +60°С
Регулировка скорости закрывания	Регулируется двумя независимыми клапанами в диапазонах 1. Скорость закрывания 180°- 20° клапаном №1 2. Скорость дохлопа 180°- 20° клапаном №2

Назначение	Для установки на деревянные, пластиковые и металлические двери
Тип установки	Универсальный, подходит для установки на двери левого и правого открытия
Вес двери	От 40 до 100 кг
Установка на противопожарные двери	Да
Угол открытия двери	Зависит от места установки доводчика, подробнее см. в инструкции
Корпус	Силумин
Материал поршня, пружины и шестерни	Закаленная сталь
Температурный режим работы	От -45° до +60°С
Регулировка скорости закрывания	Регулируется двумя независимыми клапанами в диапазонах 1. Скорость закрывания 180°- 20° клапаном №1 2. Скорость дохлопа 180°- 20° клапаном №2

Серия ISPARUS

440

от 80 до 140 кг

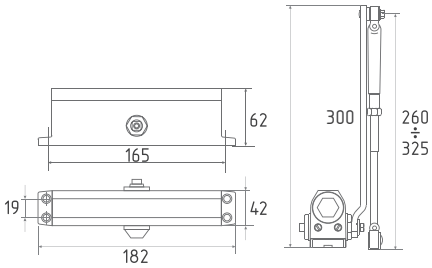

белый серый серебро графит чёрный коричневый золото

Морозостойкий доводчик для дверей весом от 80 до 140 кг
Сертифицирован по ГОСТ Р 56177-2014, ГОСТ 538-214
Диапазон рабочей температуры от -45° до +60°
Рекомендован для установки на противопожарные/технические двери

Циклы наработки: более 750 000
Класс доводчика: EN4-6
Гарантия: 3 года

440 Slider

со скользящей тягой

от 70 до 130 кг

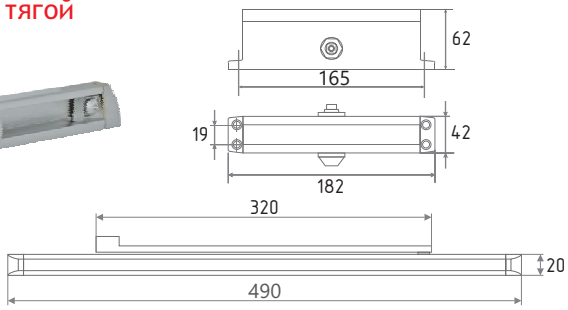

белый серый серебро графит коричневый

Морозостойкий доводчик для дверей весом от 70 до 110 кг
Сертифицирован по ГОСТ Р 56177-2014, ГОСТ 538-214
Диапазон рабочей температуры от -45° до +60°
Рекомендован для установки на противопожарные/технические двери

Класс доводчика: EN4-5
Гарантия: 3 года

510

от 15 до 60 кг

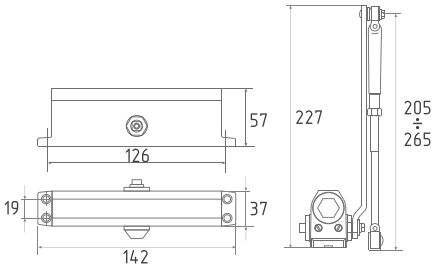

белый серый серебро графит чёрный коричневый

Морозостойкий доводчик для дверей весом от 15 до 60 кг
Сертифицирован по ГОСТ Р 56177-2014, ГОСТ 538-214
Диапазон рабочей температуры от -45° до +60°

Циклы наработки: более 750 000
Класс доводчика: EN1-3
Гарантия: 3 года

Технические характеристики

Назначение	Для установки на деревянные, пластиковые и металлические двери
Тип установки	Универсальный, подходит для установки на двери левого и правого открытия
Вес двери	От 80 до 140 кг
Установка на противопожарные двери	Да
Угол открытия двери	Зависит от места установки доводчика, подробнее см. в инструкции
Корпус	Силумин
Материал поршня, пружины и шестерни	Закаленная сталь
Температурный режим работы	От -45° до +60°С
Регулировка скорости закрывания	Регулируется двумя независимыми клапанами в диапазонах 1. Скорость закрывания 180°- 20° клапаном №1 2. Скорость дохлопа 180°- 20° клапаном №2

Назначение	Для установки на деревянные, пластиковые и металлические двери
Тип установки	Универсальный, подходит для установки на двери левого и правого открытия
Вес двери	От 70 до 130 кг
Установка на противопожарные двери	Да
Угол открытия двери	Зависит от места установки доводчика, подробнее см. в инструкции
Корпус	Силумин
Материал поршня, пружины и шестерни	Закаленная сталь
Температурный режим работы	От -45° до +60°С
Регулировка скорости закрывания	Регулируется двумя независимыми клапанами в диапазонах 1. Скорость закрывания 180°- 20° клапаном №1 2. Скорость дохлопа 180°- 20° клапаном №2

Назначение	Для установки на деревянные, пластиковые и металлические двери
Тип установки	Универсальный, подходит для установки на двери левого и правого открытия
Вес двери	От 15 до 60 кг
Установка на противопожарные двери	Нет
Угол открытия двери	Зависит от места установки доводчика, подробнее см. в инструкции
Корпус	Силумин
Материал поршня, пружины и шестерни	Закаленная сталь
Температурный режим работы	От -45° до +60°С
Регулировка скорости закрывания	Регулируется двумя независимыми клапанами в диапазонах 1. Скорость закрывания 180°- 20° клапаном №1 2. Скорость дохлопа 180°- 20° клапаном №2

Серия URBOnization

510 F

от 15 до 60 кг

фиксирует двери в открытом положении

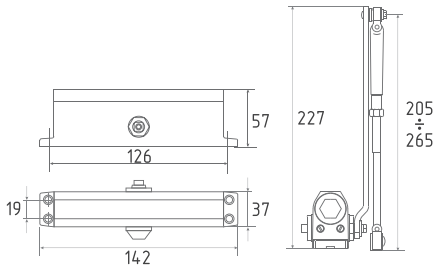

белый серый серебро графит чёрный коричневый

Морозостойкий доводчик для дверей весом от 15 до 60 кг
Сертифицирован по ГОСТ Р 56177-2014, ГОСТ 538-214
Диапазон рабочей температуры от -45° до +60°
Фиксирует двери в открытом положении

Циклы наработки: более 750 000
Класс доводчика: EN1-3
Гарантия: 3 года

520

от 25 до 70 кг

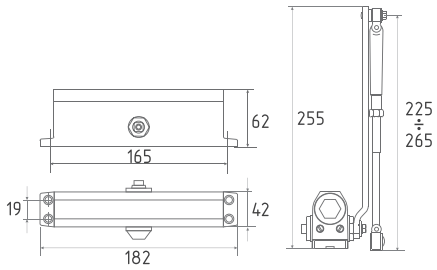

белый серый серебро графит чёрный коричневый

Морозостойкий доводчик для дверей весом от 15 до 60 кг
Сертифицирован по ГОСТ Р 56177-2014, ГОСТ 538-214
Диапазон рабочей температуры от -45° до +60°
Рекомендован для установки на противопожарные/технические двери

Циклы наработки: более 750 000
Класс доводчика: EN2-3
Гарантия: 3 года

530

от 50 до 90 кг

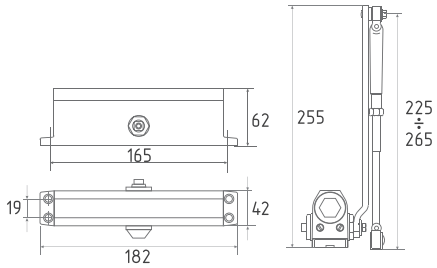

белый серый серебро графит чёрный коричневый

Морозостойкий доводчик для дверей весом от 50 до 90 кг
Сертифицирован по ГОСТ Р 56177-2014, ГОСТ 538-214
Диапазон рабочей температуры от -45° до +60°
Рекомендован для установки на противопожарные/технические двери

Циклы наработки: более 750 000
Класс доводчика: EN3-4
Гарантия: 3 года

Технические характеристики

Назначение	Для установки на деревянные, пластиковые и металлические двери
Тип установки	Универсальный, подходит для установки на двери левого и правого открытия
Вес двери	От 15 до 60 кг
Установка на противопожарные двери	Согласно требованиям ГОСТ, доводчики с функцией фиксации не рекомендуется устанавливать на противопожарные двери
Угол открытия двери	Зависит от места установки доводчика, подробнее см. в инструкции
Корпус	Силумин
Материал поршня, пружины и шестерни	Закаленная сталь
Температурный режим работы	От -45° до +60°С
Регулировка скорости закрывания	Регулируется двумя независимыми клапанами в диапазонах 1. Скорость закрывания 180°- 20° клапаном №1 2. Скорость дохлопа 180°- 20° клапаном №2

Назначение	Для установки на деревянные, пластиковые и металлические двери
Тип установки	Универсальный, подходит для установки на двери левого и правого открытия
Вес двери	От 25 до 70 кг
Установка на противопожарные двери	Да
Угол открытия двери	Зависит от места установки доводчика, подробнее см. в инструкции
Корпус	Силумин
Материал поршня, пружины и шестерни	Закаленная сталь
Температурный режим работы	От -45° до +60°С
Регулировка скорости закрывания	Регулируется двумя независимыми клапанами в диапазонах 1. Скорость закрывания 180°- 20° клапаном №1 2. Скорость дохлопа 180°- 20° клапаном №2

Назначение	Для установки на деревянные, пластиковые и металлические двери
Тип установки	Универсальный, подходит для установки на двери левого и правого открытия
Вес двери	От 50 до 90 кг
Установка на противопожарные двери	Да
Угол открытия двери	Зависит от места установки доводчика, подробнее см. в инструкции
Корпус	Силумин
Материал поршня, пружины и шестерни	Закаленная сталь
Температурный режим работы	От -45° до +60°С
Регулировка скорости закрывания	Регулируется двумя независимыми клапанами в диапазонах 1. Скорость закрывания 180°- 20° клапаном №1 2. Скорость дохлопа 180°- 20° клапаном №2

Серия URBOnization

530 F

от 50 до 90 кг

фиксирует двери в открытом положении

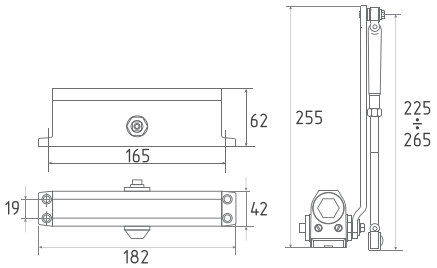

белый серый серебро графит чёрный коричневый

Морозостойкий доводчик для дверей весом от 50 до 90 кг
Сертифицирован по ГОСТ Р 56177-2014, ГОСТ 538-214
Диапазон рабочей температуры от -45° до +60°
Фиксирует двери в открытом положении

Циклы наработки: более 750 000
Класс доводчика: EN3-4
Гарантия: 3 года

540

от 80 до 120 кг

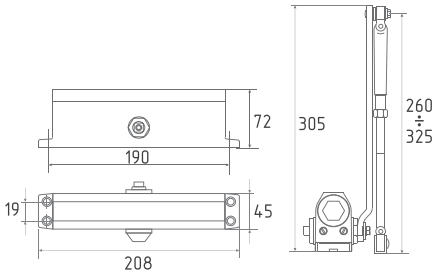

белый серый серебро графит чёрный коричневый

Морозостойкий доводчик для дверей весом от 80 до 120 кг
Сертифицирован по ГОСТ Р 56177-2014, ГОСТ 538-214
Диапазон рабочей температуры от -45° до +60°
Рекомендован для установки на противопожарные/технические двери

Циклы наработки: более 750 000
Класс доводчика: EN4-6
Гарантия: 3 года

550

от 120 до 160 кг

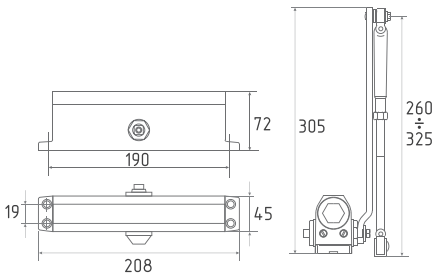

белый серый серебро графит чёрный коричневый

Морозостойкий доводчик для дверей весом от 120 до 160 кг
Сертифицирован по ГОСТ Р 56177-2014, ГОСТ 538-214
Диапазон рабочей температуры от -45° до +60°
Рекомендован для установки на противопожарные/технические двери

Циклы наработки: более 750 000
Класс доводчика: EN6-7
Гарантия: 3 года

Технические характеристики

Назначение	Для установки на деревянные, пластиковые и металлические двери
Тип установки	Универсальный, подходит для установки на двери левого и правого открытия
Вес двери	От 50 до 90 кг
Установка на противопожарные двери	Согласно требованиям ГОСТ, доводчики с функцией фиксации не рекомендуется устанавливать на противопожарные двери
Угол открытия двери	Зависит от места установки доводчика, подробнее см. в инструкции
Корпус	Силумин
Материал поршня, пружины и шестерни	Закаленная сталь
Температурный режим работы	От -45° до +60°С
Регулировка скорости закрывания	Регулируется двумя независимыми клапанами в диапазонах 1. Скорость закрывания 180°- 20° клапаном №1 2. Скорость дохлопа 180°- 20° клапаном №2

Назначение	Для установки на деревянные, пластиковые и металлические двери
Тип установки	Универсальный, подходит для установки на двери левого и правого открытия
Вес двери	От 80 до 120 кг
Установка на противопожарные двери	Да
Угол открытия двери	Зависит от места установки доводчика, подробнее см. в инструкции
Корпус	Силумин
Материал поршня, пружины и шестерни	Закаленная сталь
Температурный режим работы	От -45° до +60°С
Регулировка скорости закрывания	Регулируется двумя независимыми клапанами в диапазонах 1. Скорость закрывания 180°- 20° клапаном №1 2. Скорость дохлопа 180°- 20° клапаном №2

Назначение	Для установки на деревянные, пластиковые и металлические двери
Тип установки	Универсальный, подходит для установки на двери левого и правого открытия
Вес двери	От 120 до 160 кг
Установка на противопожарные двери	Да
Угол открытия двери	Зависит от места установки доводчика, подробнее см. в инструкции
Корпус	Силумин
Материал поршня, пружины и шестерни	Закаленная сталь
Температурный режим работы	От -45° до +60°С
Регулировка скорости закрывания	Регулируется двумя независимыми клапанами в диапазонах 1. Скорость закрывания 180°- 20° клапаном №1 2. Скорость дохлопа 180°- 20° клапаном №2

Серия S

2S

от 25 до 50 кг

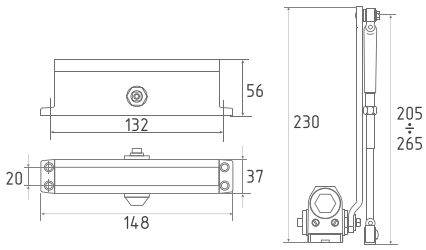

белый серый серебро графит чёрный коричневый золото

Морозостойкий доводчик для дверей весом от 25 до 50 кг
Сертифицирован по ГОСТ Р 56177-2014, ГОСТ 538-214
Диапазон рабочей температуры от -45° до +60°

Циклы наработки: более 1 000 000
Класс доводчика: EN2
Гарантия: 5 лет

2S F

фиксирует двери в открытом положении

от 25 до 50 кг

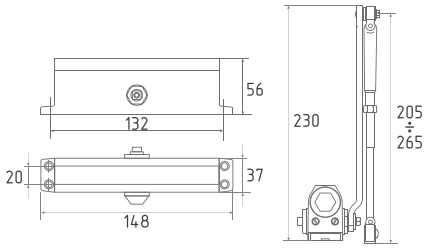

белый серый серебро графит чёрный коричневый золото

Морозостойкий доводчик для дверей весом от 25 до 50 кг
Сертифицирован по ГОСТ Р 56177-2014, ГОСТ 538-214
Диапазон рабочей температуры от -45° до +60°
Фиксирует двери в открытом положении

Циклы наработки: более 1 000 000
Класс доводчика: EN2
Гарантия: 5 лет

3S малый рычаг

от 50 до 80 кг

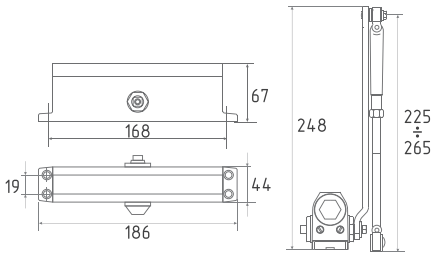

белый серый серебро графит чёрный коричневый золото

Морозостойкий доводчик для дверей весом от 50 до 80 кг
Сертифицирован по ГОСТ Р 56177-2014, ГОСТ 538-214
Диапазон рабочей температуры от -45° до +60°
Рекомендован для установки на противопожарные/технические двери

Циклы наработки: более 1 000 000
Класс доводчика: EN3-4
Гарантия: 5 лет

Технические характеристики

Назначение	Для установки на деревянные, пластиковые и металлические двери
Тип установки	Универсальный, подходит для установки на двери левого и правого открытия
Вес двери	От 25 до 50 кг
Установка на противопожарные двери	Нет
Угол открытия двери	Зависит от места установки доводчика, подробнее см. в инструкции
Корпус	Силумин
Материал поршня, пружины и шестерни	Закаленная сталь
Температурный режим работы	От -45° до +60°С
Регулировка скорости закрывания	Регулируется двумя независимыми клапанами в диапазонах 1. Скорость закрывания: 180°- 18° клапаном №1 2. Скорость дохлопа 18° - 0° клапаном №2

Назначение	Для установки на деревянные, пластиковые и металлические двери
Тип установки	Универсальный, подходит для установки на двери левого и правого открытия
Вес двери	От 25 до 50 кг
Установка на противопожарные двери	Согласно требованиям ГОСТ, доводчики с функцией фиксации не рекомендуется устанавливать на противопожарные двери
Угол открытия двери	Зависит от места установки доводчика, подробнее см. в инструкции
Корпус	Силумин
Материал поршня, пружины и шестерни	Закаленная сталь
Температурный режим работы	От -45° до +60°С
Регулировка скорости закрывания	Регулируется двумя независимыми клапанами в диапазонах 1. Скорость закрывания: 180°- 18° клапаном №1 2. Скорость дохлопа 18° - 0° клапаном №2

Назначение	Для установки на деревянные, пластиковые и металлические двери
Тип установки	Универсальный, подходит для установки на двери левого и правого открытия
Вес двери	От 50 до 80 кг
Установка на противопожарные двери	Да
Угол открытия двери	Зависит от места установки доводчика, подробнее см. в инструкции
Корпус	Силумин
Материал поршня, пружины и шестерни	Закаленная сталь
Температурный режим работы	От -45° до +60°С
Регулировка скорости закрывания	Регулируется двумя независимыми клапанами в диапазонах 1. Скорость закрывания: 180°- 18° клапаном №1 2. Скорость дохлопа 18° - 0° клапаном №2

Серия S

3S большой рычаг

от 50 до 80 кг

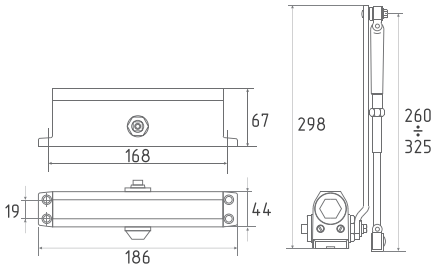

белый серый серебро графит чёрный коричневый золото

Морозостойкий доводчик для дверей весом от 50 до 80 кг
Сертифицирован по ГОСТ Р 56177-2014, ГОСТ 538-214
Диапазон рабочей температуры от -45° до +60°
Рекомендован для установки на противопожарные/технические двери

Циклы наработки: более 1 000 000
Класс доводчика: EN3-4
Гарантия: 5 лет

3S F

фиксирует двери в открытом положении

от 50 до 80 кг

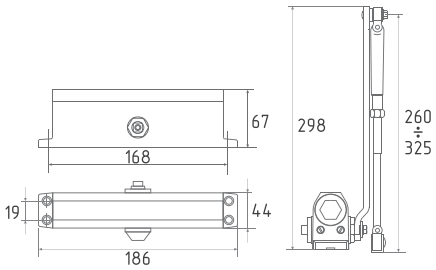

белый серый серебро графит чёрный коричневый золото

Морозостойкий доводчик для дверей весом от 50 до 80 кг
Сертифицирован по ГОСТ Р 56177-2014, ГОСТ 538-214
Диапазон рабочей температуры от -45° до +60°
Фиксирует двери в открытом положении

Циклы наработки: более 1 000 000
Класс доводчика: EN3-4
Гарантия: 5 лет

3S Slider

со скользящей тягой

от 40 до 70 кг

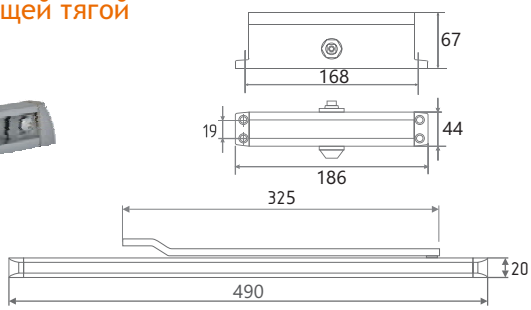

белый серый серебро графит коричневый

Морозостойкий доводчик для дверей весом от 40 до 70 кг
Сертифицирован по ГОСТ Р 56177-2014, ГОСТ 538-214
Диапазон рабочей температуры от -45° до +60°
Рекомендован для установки на противопожарные/технические двери

Класс доводчика: EN2-3
Гарантия: 5 лет

Технические характеристики

Назначение	Для установки на деревянные, пластиковые и металлические двери
Тип установки	Универсальный, подходит для установки на двери левого и правого открытия
Вес двери	От 50 до 80 кг
Установка на противопожарные двери	Да
Угол открытия двери	Зависит от места установки доводчика, подробнее см. в инструкции
Корпус	Силумин
Материал поршня, пружины и шестерни	Закаленная сталь
Температурный режим работы	От -45° до +60°С
Регулировка скорости закрывания	Регулируется двумя независимыми клапанами в диапазонах 1. Скорость закрывания: 180°- 18° клапаном №1 2. Скорость дохлопа 18° - 0° клапаном №2

Назначение	Для установки на деревянные, пластиковые и металлические двери
Тип установки	Универсальный, подходит для установки на двери левого и правого открытия
Вес двери	От 50 до 80 кг
Установка на противопожарные двери	Согласно требованиям ГОСТ, доводчики с функцией фиксации не рекомендуется устанавливать на противопожарные двери
Угол открытия двери	Зависит от места установки доводчика, подробнее см. в инструкции
Корпус	Силумин
Материал поршня, пружины и шестерни	Закаленная сталь
Температурный режим работы	От -45° до +60°С
Регулировка скорости закрывания	Регулируется двумя независимыми клапанами в диапазонах 1. Скорость закрывания: 180°- 18° клапаном №1 2. Скорость дохлопа 18° - 0° клапаном №2

Назначение	Для установки на деревянные, пластиковые и металлические двери
Тип установки	Универсальный, подходит для установки на двери левого и правого открытия
Вес двери	От 40 до 70 кг
Установка на противопожарные двери	Да
Угол открытия двери	Зависит от места установки доводчика, подробнее см. в инструкции
Корпус	Силумин
Материал поршня, пружины и шестерни	Закаленная сталь
Температурный режим работы	От -45° до +60°С
Регулировка скорости закрывания	Регулируется двумя независимыми клапанами в диапазонах 1. Скорость закрывания: 180°- 18° клапаном №1 2. Скорость дохлопа 18° - 0° клапаном №2

Серия S

4S

от 80 до 120 кг

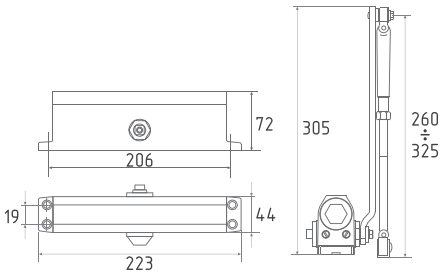

белый серый серебро графит чёрный коричневый золото

Морозостойкий доводчик для дверей весом от 80 до 120 кг
Сертифицирован по ГОСТ Р 56177-2014, ГОСТ 538-214
Диапазон рабочей температуры от -45° до +60°
Рекомендован для установки на противопожарные/технические двери

Циклы наработки: более 1 000 000
Класс доводчика: EN4-6
Гарантия: 5 лет

4S Slider

со скользящей тягой

от 70 до 110 кг

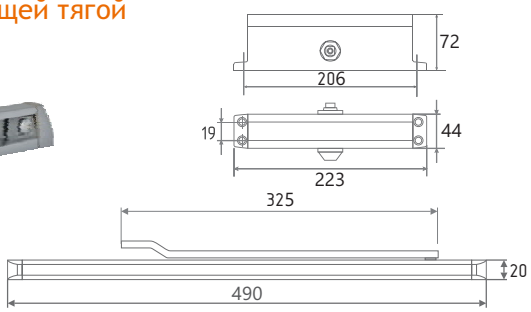

белый серый серебро графит коричневый

Морозостойкий доводчик для дверей весом от 50 до 80 кг
Сертифицирован по ГОСТ Р 56177-2014, ГОСТ 538-214
Диапазон рабочей температуры от -45° до +60°
Рекомендован для установки на противопожарные/технические двери

Класс доводчика: EN4-5
Гарантия: 5 лет

5S

от 120 до 160 кг

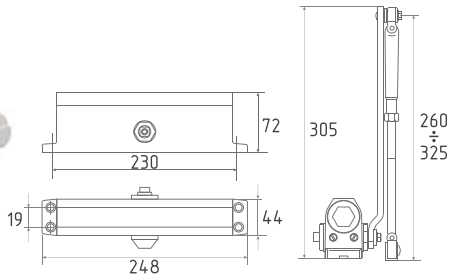

белый серый серебро графит чёрный коричневый золото

Морозостойкий доводчик для дверей весом от 120 до 160 кг
Сертифицирован по ГОСТ Р 56177-2014, ГОСТ 538-214
Диапазон рабочей температуры от -45° до +60°
Рекомендован для установки на противопожарные/технические двери

Циклы наработки: более 1 000 000
Класс доводчика: EN6-7
Гарантия: 5 лет

Технические характеристики

Назначение	Для установки на деревянные, пластиковые и металлические двери
Тип установки	Универсальный, подходит для установки на двери левого и правого открытия
Вес двери	От 80 до 120 кг
Установка на противопожарные двери	Да
Угол открытия двери	Зависит от места установки доводчика, подробнее см. в инструкции
Корпус	Силумин
Материал поршня, пружины и шестерни	Закаленная сталь
Температурный режим работы	От -45° до +60°С
Регулировка скорости закрывания	Регулируется двумя независимыми клапанами в диапазонах 1. Скорость закрывания: 180°- 18° клапаном №1 2. Скорость дохлопа 18° - 0° клапаном №2

Назначение	Для установки на деревянные, пластиковые и металлические двери
Тип установки	Универсальный, подходит для установки на двери левого и правого открытия
Вес двери	От 70 до 110 кг
Установка на противопожарные двери	Да
Угол открытия двери	Зависит от места установки доводчика, подробнее см. в инструкции
Корпус	Силумин
Материал поршня, пружины и шестерни	Закаленная сталь
Температурный режим работы	От -45° до +60°С
Регулировка скорости закрывания	Регулируется двумя независимыми клапанами в диапазонах 1. Скорость закрывания: 180°- 18° клапаном №1 2. Скорость дохлопа 18° - 0° клапаном №2

Назначение	Для установки на деревянные, пластиковые и металлические двери
Тип установки	Универсальный, подходит для установки на двери левого и правого открытия
Вес двери	От 120 до 160 кг
Установка на противопожарные двери	Да
Угол открытия двери	Зависит от места установки доводчика, подробнее см. в инструкции
Корпус	Силумин
Материал поршня, пружины и шестерни	Закаленная сталь
Температурный режим работы	От -45° до +60°С
Регулировка скорости закрывания	Регулируется двумя независимыми клапанами в диапазонах 1. Скорость закрывания: 180°- 18° клапаном №1 2. Скорость дохлопа 18° - 0° клапаном №2

Серия 4ST и 740 DA

4ST

от 25 до 120 кг

белый

серый

серебро

графит

чёрный

коричневый

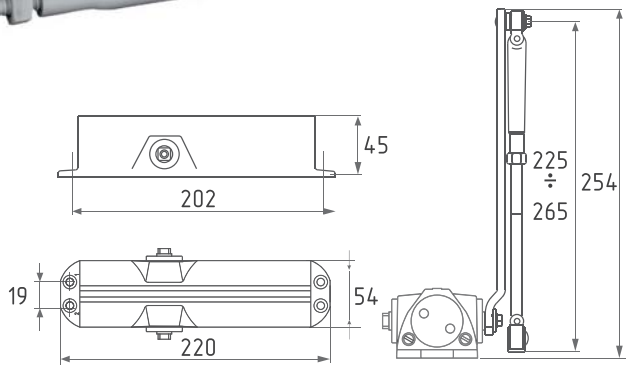

Морозостойкий доводчик для дверей весом от 25 до 120 кг
Сертифицирован по ГОСТ Р 56177-2014, ГОСТ 538-214
Диапазон рабочей температуры от -35° до +60°
Рекомендован для установки на противопожарные/технические двери

Циклы наработки: более 1 250 000
Класс доводчика: EN2-6
Гарантия: 7 года

740 DA

с задержкой закрытия

от 60 до 110 кг
задержка закрытия

Белый

Серебро

Графит

Коричневыи

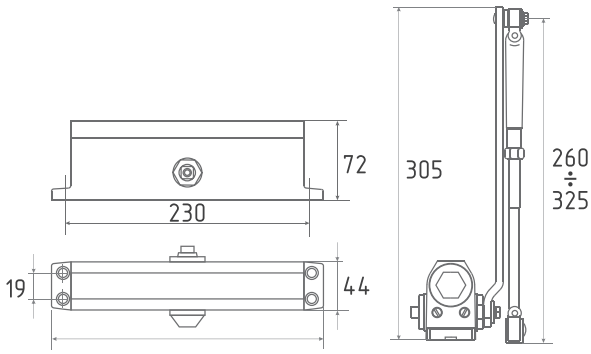

Морозостойкий доводчик для дверей весом от 60 до 110 кг
Сертифицирован по ГОСТ Р 56177-2014, ГОСТ 538-214
Диапазон рабочей температуры от -35° до +60°
Рекомендован для установки на противопожарные/технические двери

Циклы наработки: более 1 000 000
Класс доводчика: EN3-5
Гарантия: 5 лет

Технические характеристики

Изделие	Гидравлический дверной доводчик
Тип установки	Универсальный (подходит для установки на двери левого и правого открывания)
Назначение	Для установки на деревянные, пластиковые и металлические двери
Установка на противопожарные двери	Да
Вес двери	От 25 до 120 кг
Угол открытия двери	Зависит от места установки доводчика, см. инструкцию
Тяговый механизм	Складной
Амортизация открывания	Саморегулировка клапаном
Корпус	Силумин
Материал пружины	Закаленная сталь
Материал поршня и шестерни	Закаленная сталь
Функция дохлопа	Рычагом
Регулировка скорости закрывания	Регулируется двумя независимыми клапанами в диапазонах 1. Скорость закрывания: 180°- 20° клапаном №1 2. Скорость дохлопа 20° - 0° клапаном №2
Температурный режим работы	От -35° до +60°С
Гарантия	7 лет

Изделие	Гидравлический дверной доводчик
Тип установки	Универсальный (подходит для установки на двери левого и правого открывания)
Назначение	Для установки на деревянные, пластиковые и металлические двери
Установка на противопожарные двери	Да
Вес двери	От 60 до 110 кг
Угол открытия двери	Зависит от места установки доводчика, см. инструкцию
Тяговый механизм	Складной
Амортизация открывания	Саморегулировка клапаном
Корпус	Силумин
Материал пружины	Закаленная сталь
Материал поршня и шестерни	Закаленная сталь
Функция дохлопа	Рычагом
Регулировка скорости закрывания	Регулируется тремя независимыми клапанами в диапазонах: 1. Скорость задержки закрывания 180°- 65° 2. Скорость закрывания 65°- 15° 3. Скорость дохлопа 15°- 0°
Температурный режим работы	От -35° до +60°С
Гарантия	5 лет

Серия 800

820 Slider

от 25 до 70 кг

со скользящей тягой

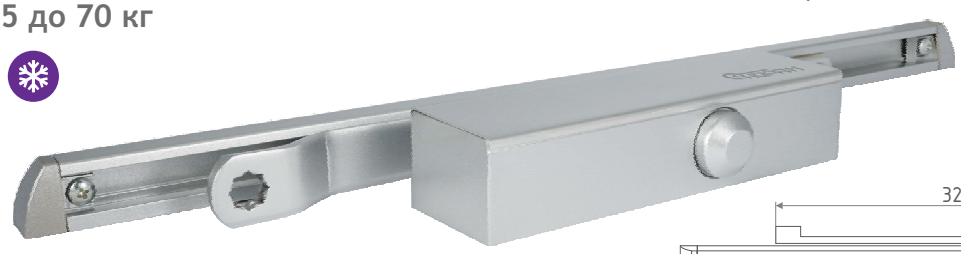

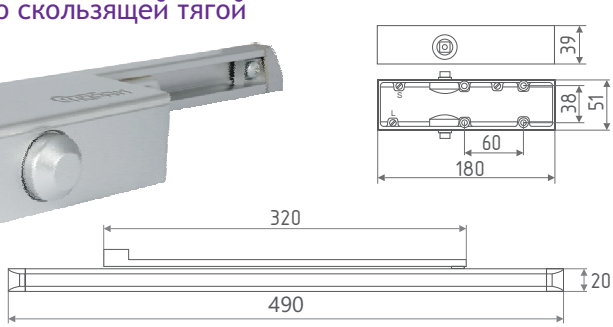

Морозостойкий доводчик для дверей весом от 25 до 70 кг
Сертифицирован по ГОСТ Р 56177-2014, ГОСТ 538-214
Диапазон рабочей температуры от -45° до +60°

Класс доводчика: EN2-3
Гарантия: 5 лет

830 Slider

от 25 до 75 кг

со скользящей тягой

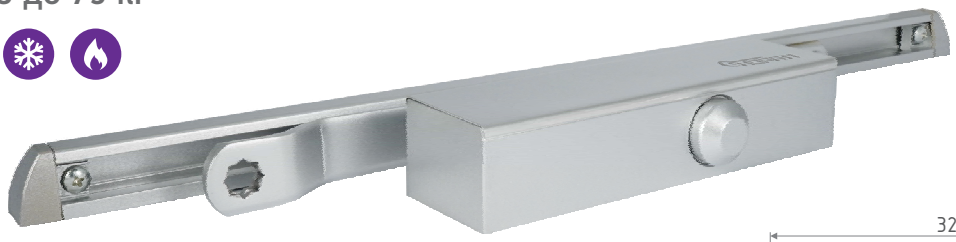

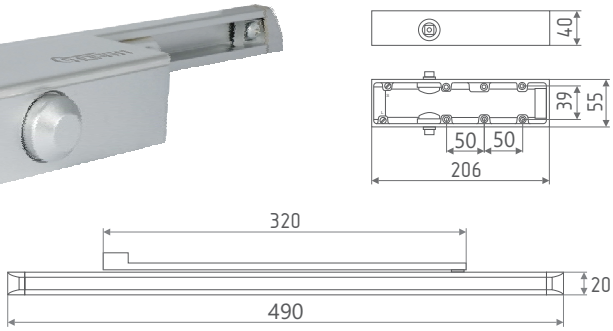

Морозостойкий доводчик для дверей весом от 25 до 80 кг
Сертифицирован по ГОСТ Р 56177-2014, ГОСТ 538-214
Диапазон рабочей температуры от -45° до +60°
Рекомендован для установки на противопожарные/технические двери

Класс доводчика: EN2-4
Гарантия: 5 лет

8ST Slider

от 25 до 100 кг

со скользящей тягой

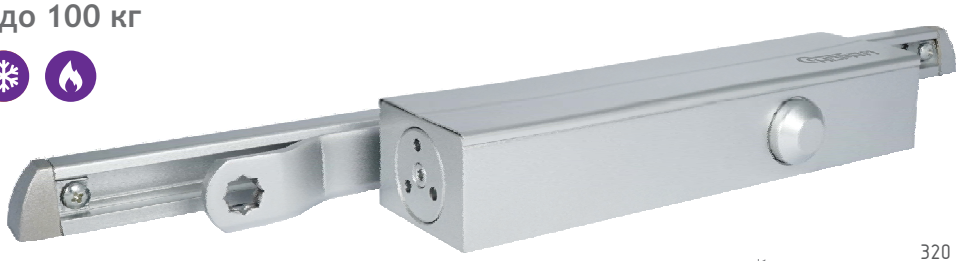

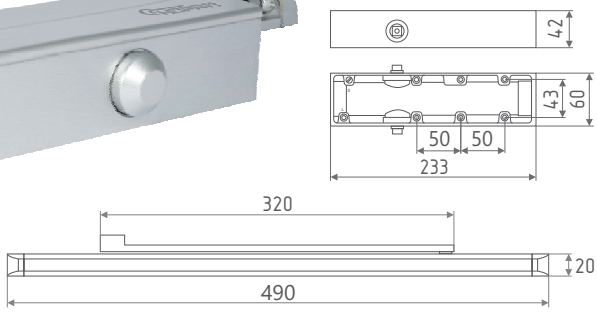

Морозостойкий доводчик для дверей весом от 25 до 100 кг
Сертифицирован по ГОСТ Р 56177-2014, ГОСТ 538-214
Диапазон рабочей температуры от -45° до +60°
Рекомендован для установки на противопожарные/технические двери

Класс доводчика: EN2-5
Гарантия: 5 лет

Технические характеристики

Назначение	Для установки на деревянные, пластиковые и металлические двери
Тип установки	Универсальный, подходит для установки на двери левого и правого открытия
Вес двери	От 25 до 60 кг
Установка на противопожарные двери	Да
Угол открытия двери	Зависит от места установки доводчика, подробнее см. в инструкции
Корпус	Силумин
Материал поршня, пружины и шестерни	Закаленная сталь
Температурный режим работы	От -45° до +60°С
Регулировка скорости закрывания	Регулируется двумя независимыми клапанами в диапазонах 1. Скорость закрывания: 180°- 18° клапаном №1 2. Скорость дохлопа 18° - 0° клапаном №2

Назначение	Для установки на деревянные, пластиковые и металлические двери
Тип установки	Универсальный, подходит для установки на двери левого и правого открытия
Вес двери	От 25 до 75 кг
Установка на противопожарные двери	Да
Угол открытия двери	Зависит от места установки доводчика, подробнее см. в инструкции
Корпус	Силумин
Материал поршня, пружины и шестерни	Закаленная сталь
Температурный режим работы	От -45° до +60°С
Регулировка скорости закрывания	Регулируется двумя независимыми клапанами в диапазонах 1. Скорость закрывания: 180°- 18° клапаном №1 2. Скорость дохлопа 18° - 0° клапаном №2

Назначение	Для установки на деревянные, пластиковые и металлические двери
Тип установки	Универсальный, подходит для установки на двери левого и правого открытия
Вес двери	От 25 до 100 кг
Установка на противопожарные двери	Да
Угол открытия двери	Зависит от места установки доводчика, подробнее см. в инструкции
Корпус	Силумин
Материал поршня, пружины и шестерни	Закаленная сталь
Температурный режим работы	От -45° до +60°С
Регулировка скорости закрывания	Регулируется двумя независимыми клапанами в диапазонах 1. Скорость закрывания: 180°- 18° клапаном №1 2. Скорость дохлопа 18° - 0° клапаном №2

Торговая марка «НОРА-М»
+ 7 (495) 118-40-18 | info@nora-m.ru
www.nora-m.ru

НОРА-М®
дверная фурнитура и замки